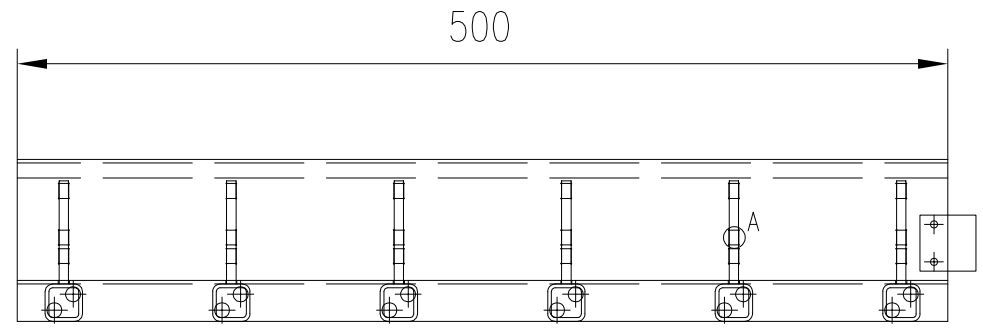

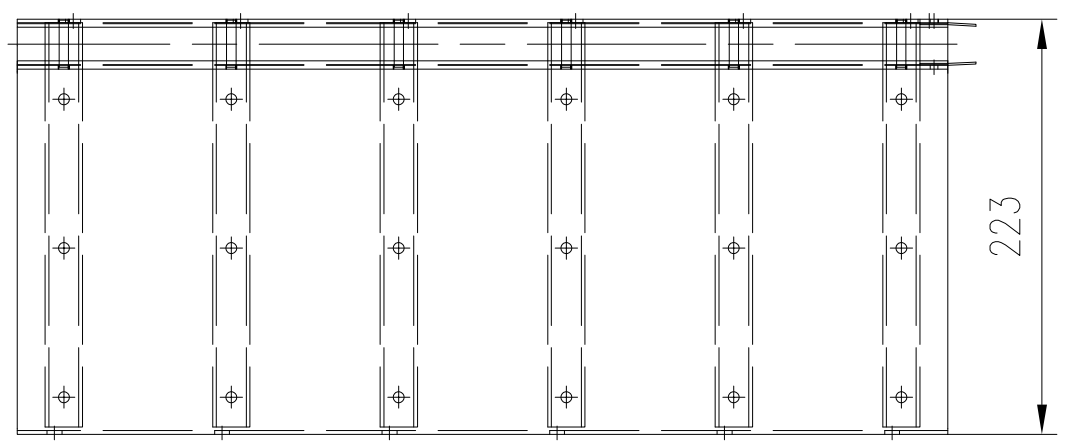

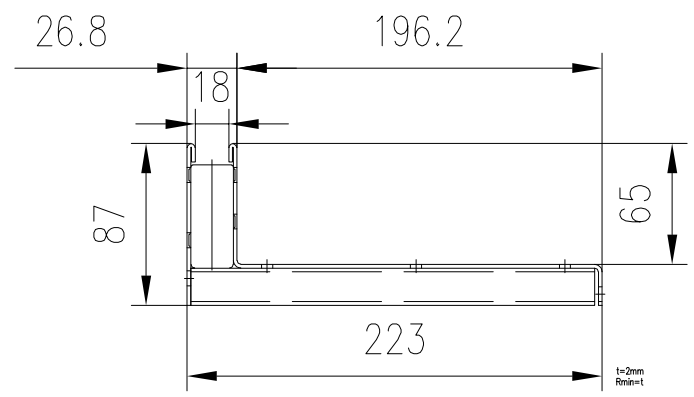

Nota: il prodotto deve essere posto in opera secondo le istruzioni presenti nel capitolo tecnico disponibile nell'area download del sito www.ACO.it

Materiale/Material: AISI430	Peso/Weight:		
Classe di carico / Load class : D400	Superficie/Surface : -		
Compatibile con/Compatible with: Multiline 200		Scala/Scale : 1:4	
Norma/Norm: UNI EN 1433	Data/Date: 22.03.2022	Nome/Name MR	

ACO SpA
Via Beviera, n. 41
42011 Bagnolo in Piano (RE) IT
Tel.: +39 0522 958111
www.aco.it

Proiezione: ISO-E

The drawing is property of company ACO and must not be neither copied nor used for other unauthorized purposes. Trademark according to DIN 34

Il disegno è di proprietà di ACO Passavant Spa e ne è proibita la copia e divulgazione non autorizzata. Marchio secondo DIN 34

Caditoia a fessura ad L, lunghezza 500mm, altezza 65mm

Articolo/Article: 449073

Indice Index: 0

A3